AIRSIDE

LUGGAGE TROLLEYS
CARROS DE AEROPUERTO

Aluminum Alloy
Aluminio

GORGONA

REF. A40003

- Certificación Europea
  European certification
- Wheels: 4 swivel. Ø 125 mm
  Ruedas: 4 giratorias. Ø 125 mm
- Trolley basket size: 360 x 400 x 360 mm
  Medias de la cesta: 360 x 400 x 360 mm
- Information panel: Side: 400 x 400 x 500 mm
  Rear: 360 x 260 mm
  Panel de información: Lateral: 400 x 400 x 500 mm
  Trasero: 360 x 260 mm
- Weight: 14 kg
  Peso: 14 kg
- Nesting distance: 190 mm (10 carts: 2450 mm)
  Distancia de encajamiento: 190 mm (10 carros: 2450 mm)
- Material: Body: special aluminum alloy with anodic oxidation. Basket: Stainless steel with electrochemical polishing
  Material: Carro: aleación de aluminio de oxidación anódica. Cesta: Acero inoxidable con pulido electroquímico
- Nominal load capacity: 80 kg / 120 kg max.
  Capacidad de carga nominal: 80 kg / 120 kg máx.

www.carttec.com
info@carttec.com
+34 91 657 40 11

GORGONA

REF. A40003

Technical design

Dibujo Técnico

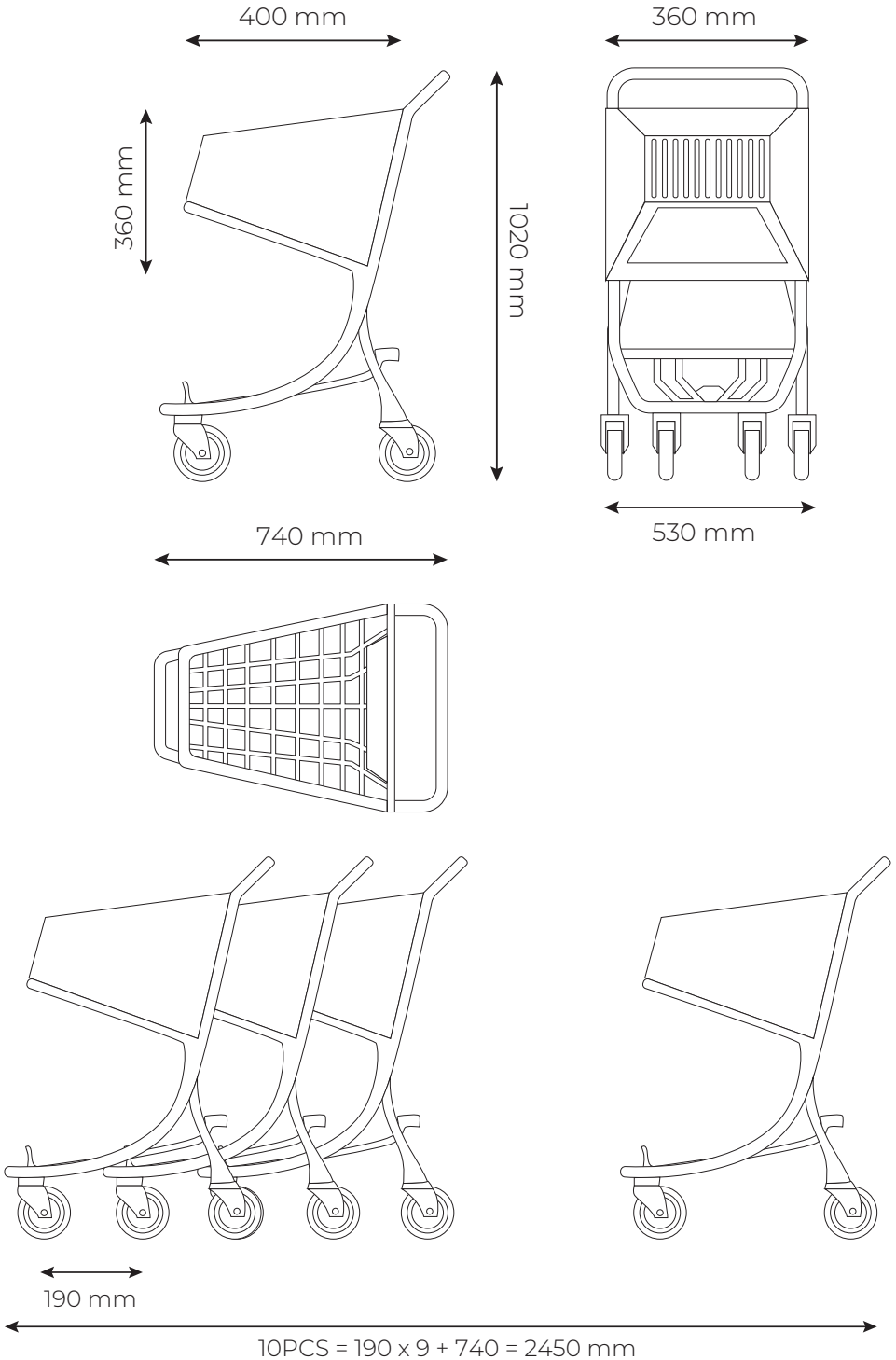

www.carttec.com
info@carttec.com
+34 91 657 40 11