HABITACIÓN GUESTROOM

BASE DE ESCRITORIO DESKTOP CRADLE

REF. 90002

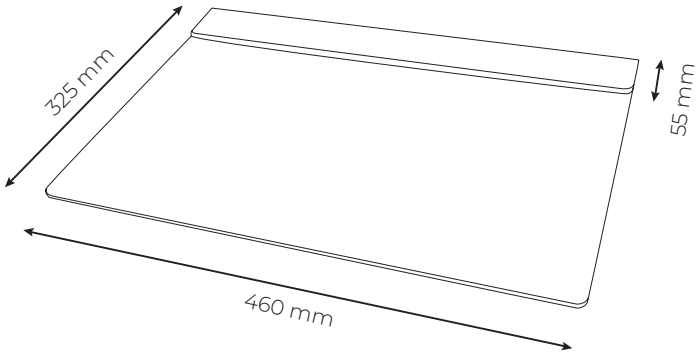

Dimensiones: 460 x 320 mm

Dimensions: 460 x 320 mm

Solapa: 55 mm de ancho

Flap: 55 mm width

Esta colección se puede personalizar en base al gusto del cliente con variedad de tejidos.

This collection can be customized based on the client's preference with a variety of fabrics.

www.carttec.com

info@carttec.com

+34 91 657 40 11